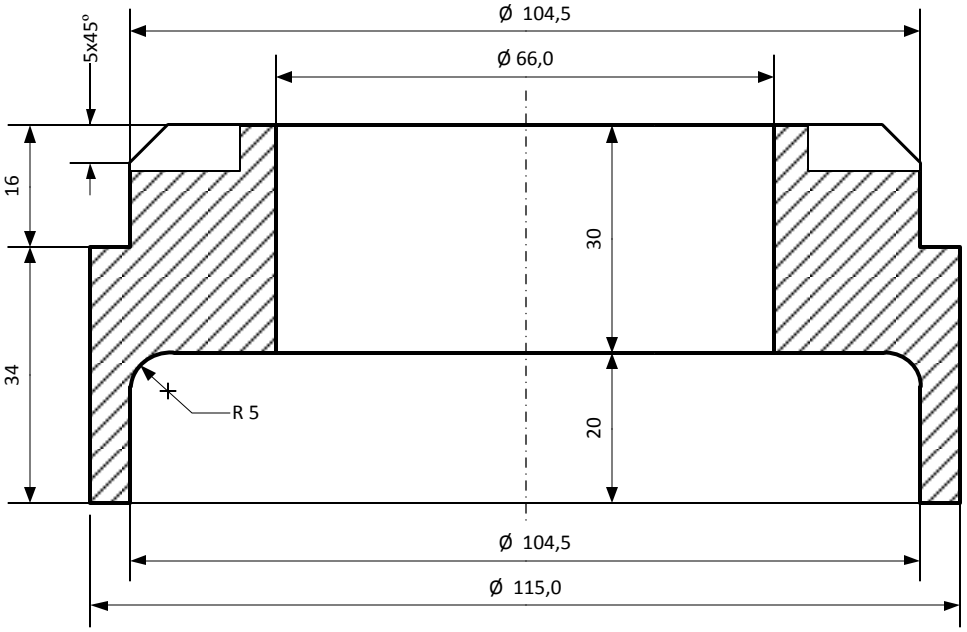
Ø 104,5
Ø 66,0
5x45°
16
30
34
R 5
20
Ø 104,5
Ø 115,0

30 мм

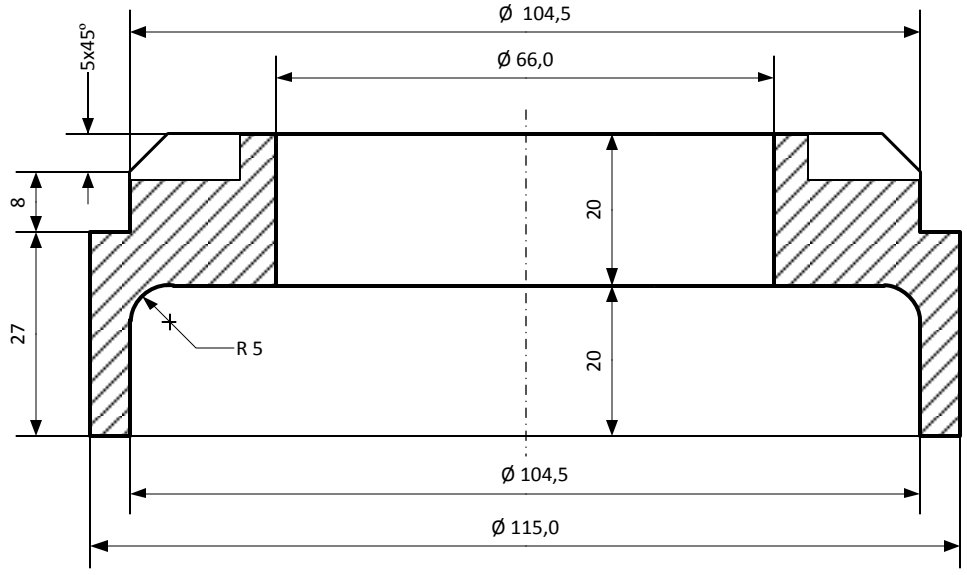
Ø 104,5
Ø 66,0
5x45°
8
20
27
R 5
20
Ø 104,5
Ø 115,0
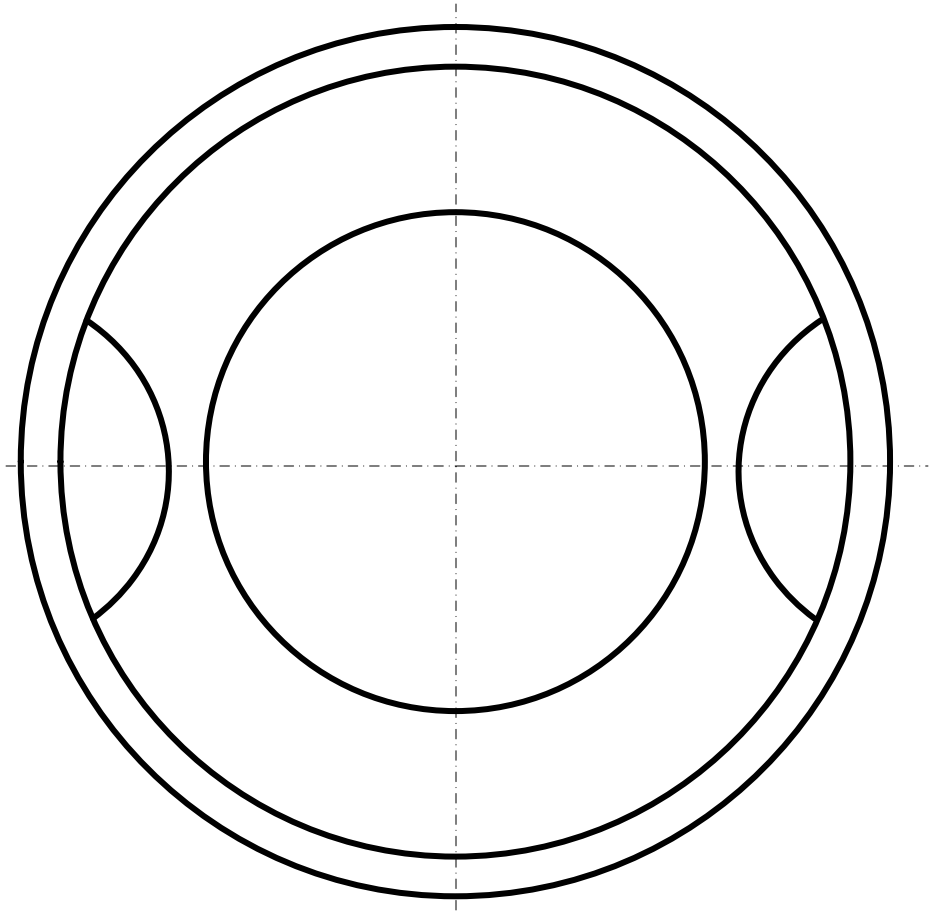
20 мм